■仕　様

定　　格	1φ　100V	
機　　能	排　　気	
周波数（Hz）	50	60
消費電力（W）	24.5	27.5
電　　流（A）	0.251	0.285
風量（m^3/h）	300	300
騒　音（dB）	32	32
質　量（kg）	2.9	
埋込寸法	□270mm	
適用パイプ（呼び径）	φ150mm	
電動機形式	4極開放形コンデンサー誘導電動機	
定格時間	連　　続	
絶縁階級	E　　種	
捲線温度上昇	75K以下	
基準周囲温度	−10〜40℃	
絶縁抵抗	1MΩ以上（DC500V）	
耐電圧	AC1000V　1分間	

（注）測定数値は静圧0Pa（mmH_2O）におけるものです。
測定は日本工業規格（JIS C9603）の方法によるものです。

■静圧－風量特性曲線・騒音特性

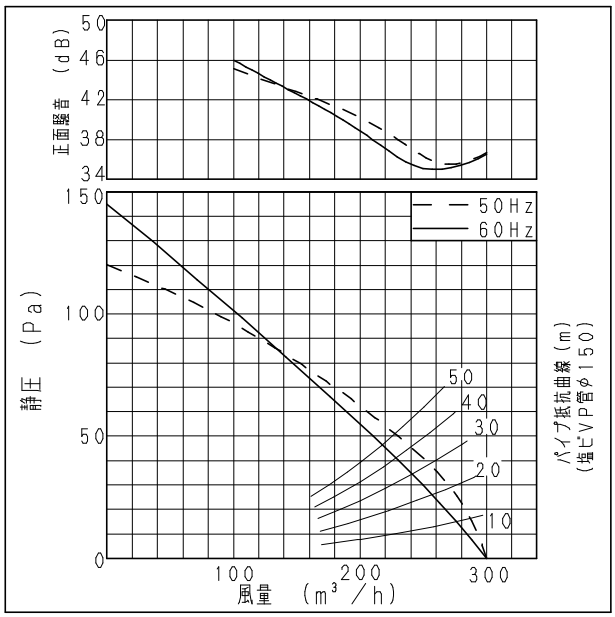

■吊り金具位置

吊り金具品名（別売品）	FY-KB061×2セット

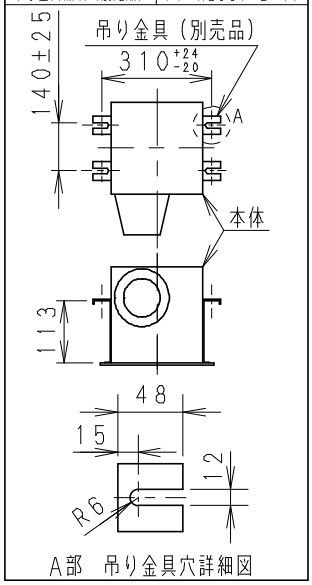

単位：mm

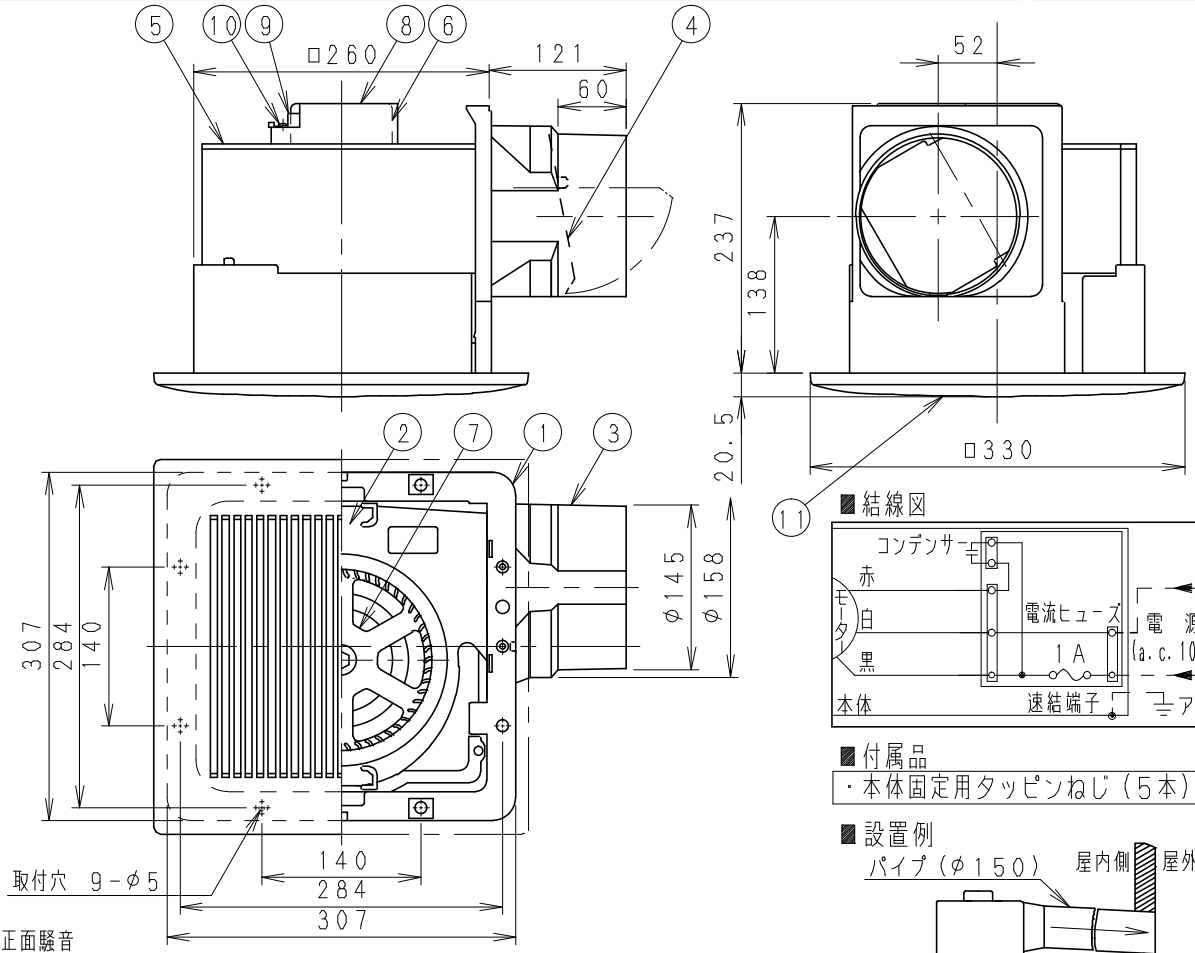

■結線図

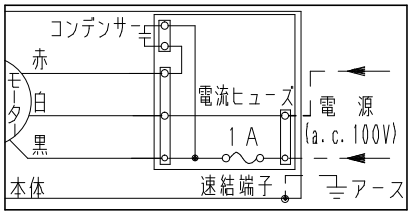

■付属品

・本体固定用タッピンねじ（5本）

■設置例

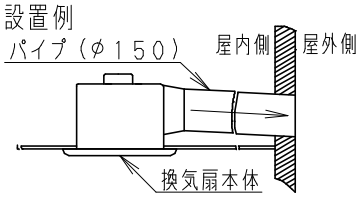

注）ダクトは必ず屋外側に勾配をもうけてください。

※正面騒音
ダクト吹出し音が測定室に入らないようにし
ルーバー正面、下方1m地点での値（Aレンジ）

ルーバー開口面積：319cm^2

番号	品　　名	材　　質	数量	備　　考
1	フレーム	PP樹脂	1	黒色
2	ケーシング	PP樹脂	1	黒色
3	アダプター	PP樹脂	1	黒色
4	シャッター	PE+PP樹脂	1	風圧式高気密形
5	天板	めっき鋼板	1	ZAM
6	モーター		1	
7	羽根	PP樹脂	1	
8	配線カバー	亜鉛鋼板	1	
9	速結端子		1	本体外部電源接続
10	アース端子		1	
11	ルーバー	PP樹脂	1	マンセル値3.2Y8.9/0.6

用途	浴室	トイレ	洗面所	居間	事務所店舗

名　　称				品　　番	
天井埋込形換気扇（低騒音形）				FY-27C6	
作成年月日	'01. 6. 8	尺　度	図　面	DN-035	改訂NO.
改訂年月日	'03. 1. 1	Free	整理番号		1

松下電器産業株式会社・松下エコシステムズ株式会社

サイズA4