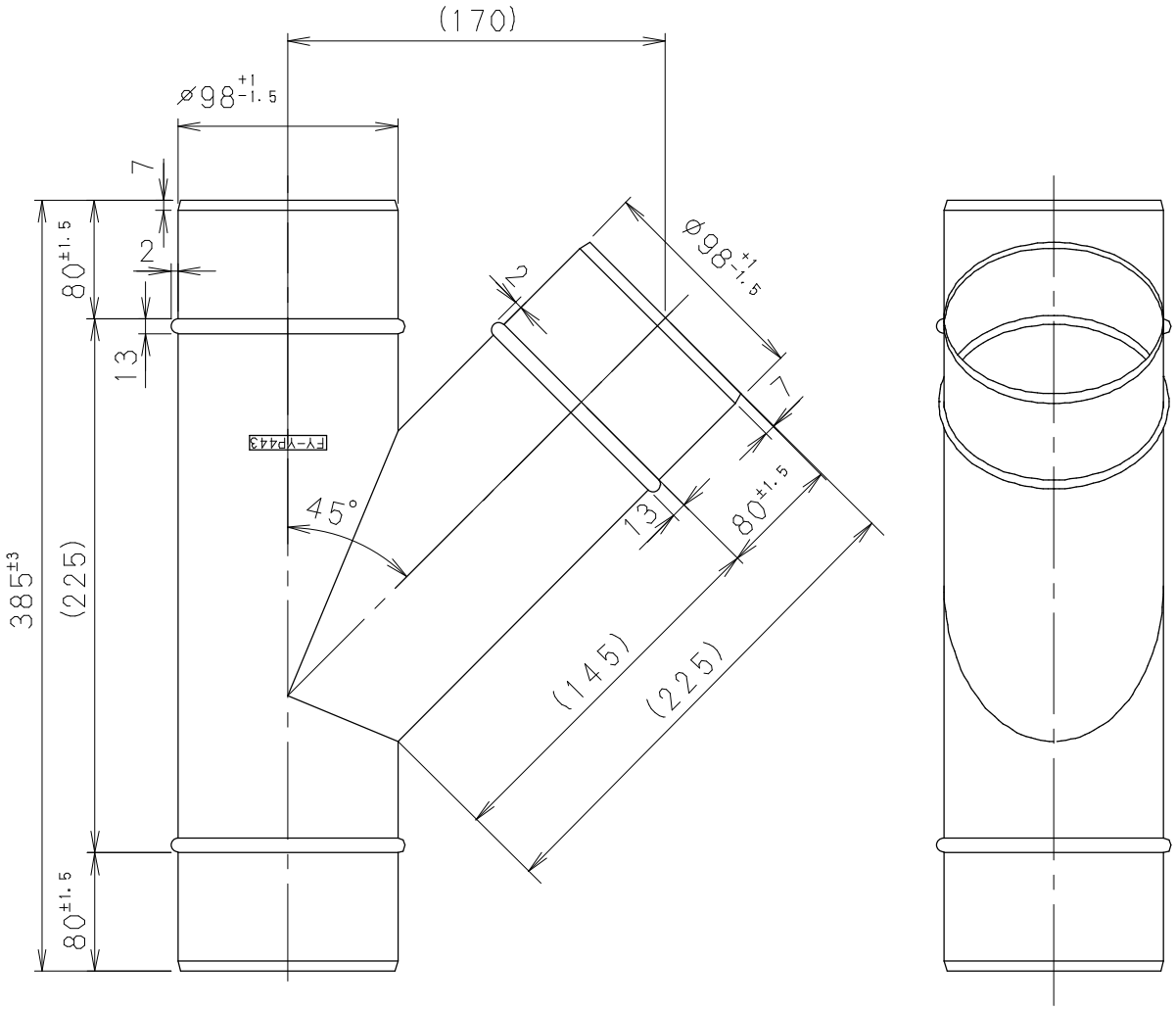

適用パイプ径：φ100mm→φ100mm

材質：溶融亜鉛めっき鋼板　t＝0．6

名　　称			品　　番	
Y　管（45°）			FY－YP443	
作成年月日	'93．2．3	図面整理番号	DZ－169	改訂NO.
改訂年月日	'03．1．1			2
松下電器産業株式会社・松下エコシステムズ株式会社				